SEIPO®

STONE

Design: Giovanni Iurato

Desks
Meeting
Cabinet
Small tables
Receptions

La collezione STONE, sviluppata per SEIPO dal designer Giovanni Iurato, trae ispirazione dal mondo delle pietre. Il filo conduttore che lega tutti gli elementi della collezione è sia l'estetica che la funzionalità. La collezione costituita da elementi singoli che da soluzioni ad alta componibilità si integra perfettamente a tutta la produzione Seipo.

The STONE collection was developed by designer Giovanni Iurato for SEIPO, it draws inspiration from the world of stones. The common thread that links all the elements of the collection is both aesthetics and functionality. The collection consists of single elements and highly modular solutions which perfectly integrate with the entire Seipo production.

Ambiente realizzato con scrivanie COBBLE. Librerie RIVER. Sedute COVER

Environment created with COBBLE desks. RIVER bookcases. COVER seatings

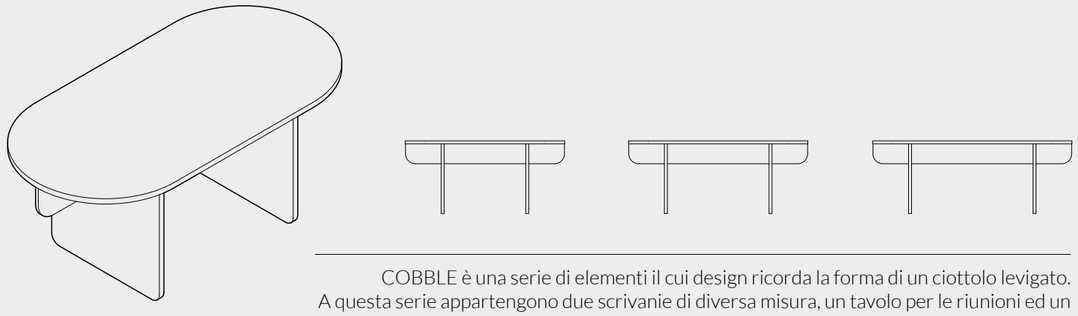

COBBLE è una serie di elementi il cui design ricorda la forma di un ciottolo levigato. A questa serie appartengono due scrivanie di diversa misura, un tavolo per le riunioni ed un tavolino per le sale d'attesa.

COBBLE is a series of elements whose design resembles the shape of a polished pebble. This series includes two desks in different sizes, a table for meetings and a coffee table for waiting rooms.

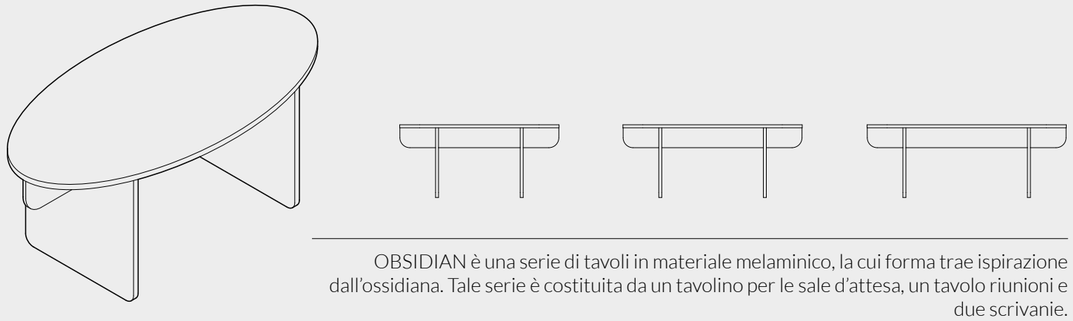

OBSIDIAN è una serie di tavoli in materiale melaminico, la cui forma trae ispirazione dall'ossidiana. Tale serie è costituita da un tavolino per le sale d'attesa, un tavolo riunioni e due scrivanie.

OBSIDIAN is a series of tables in melamine material, whose form is inspired by obsidian. This series consists of a table for waiting rooms, a meeting table and two desks.

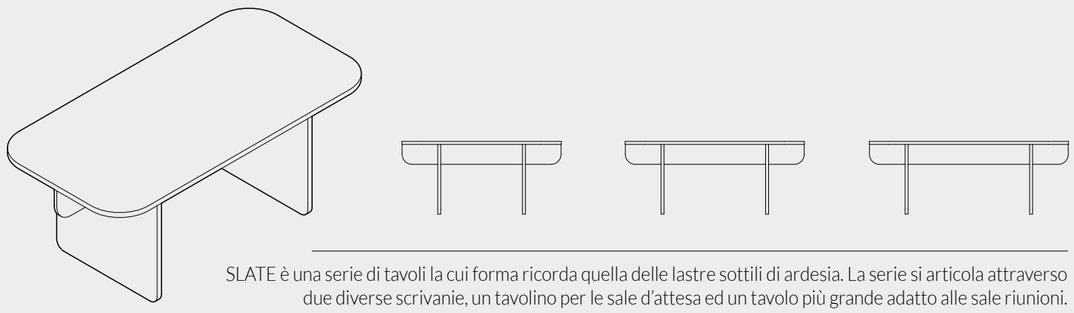

SLATE è una serie di tavoli la cui forma ricorda quella delle lastre sottili di ardesia. La serie si articola attraverso due diverse scrivanie, un tavolino per le sale d'attesa ed un tavolo più grande adatto alle sale riunioni.

SLATE is a series of tables whose shape resembles that of thin slate slabs. The series consists of two different desks, a small table for waiting rooms and a larger table suitable for meeting rooms.

MARBLE è una serie di cassettiere di diversa misura alla quale appartengono le versioni MEDIUM e TALL, rispettivamente da tre e quattro cassetti. Il design si ispira ad un blocchetto di marmo e ben si abbina alla serie di tavoli e scrivanie COBBLE, formando un set completo. La cassettiera MARBLE tuttavia sa adattarsi bene ad ogni contesto, soprattutto se collocata in ambienti contract.

MARBLE is a series of drawers of different sizes to which the MEDIUM and TALL versions belong, respectively with three and four drawers. The design is inspired to a marble block and goes well with the COBBLE series tables and desks, forming a complete set. The MARBLE chest of drawers, however, adapts well to any context, especially if placed in contract environments.

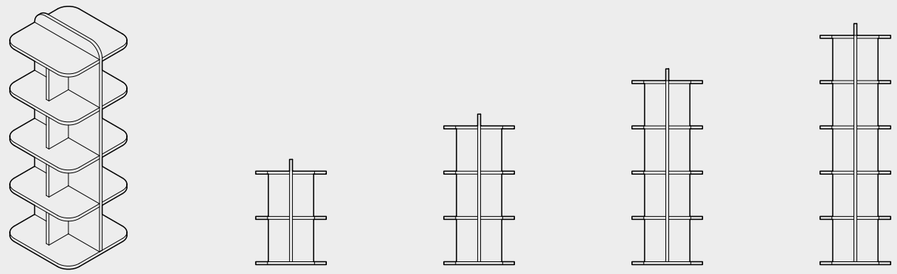

BALANCE è una serie di librerie la cui forma si ispira a delle pietre in equilibrio. BALANCE ha un design a tutto tondo che consente di usarla da tutti i lati e per cui la si può porre anche al centro di una stanza. In oltre le si possono affiancare più elementi per aumentare la capienza.

BALANCE is a series of bookcases whose shape is inspired by balanced stones. BALANCE has an all-round design which allows for it to be used on all sides and can also be placed in the center of a room. In addition, more elements can be added to increase its capacity.

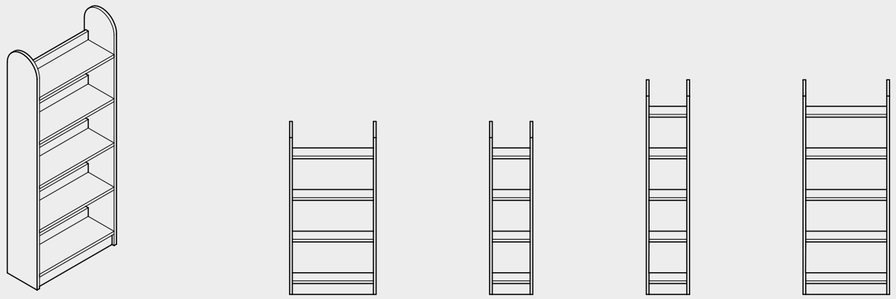

RIVER è una serie di librerie nelle versioni MEDIUM e TALL entrambe in moduli da 40 e 80 cm. La sua capienza può crescere affiancandone più esemplari o modulandola. La sua conformazione la rende adatta ad essere posta anche a centro stanza.

RIVER is a series of bookcases with MEDIUM and TALL versions, both in 40 and 80 cm modules. Its capacity can increase by adding to it or by modulating it. Its structure makes it suitable to be placed in the center of a room or against a wall.

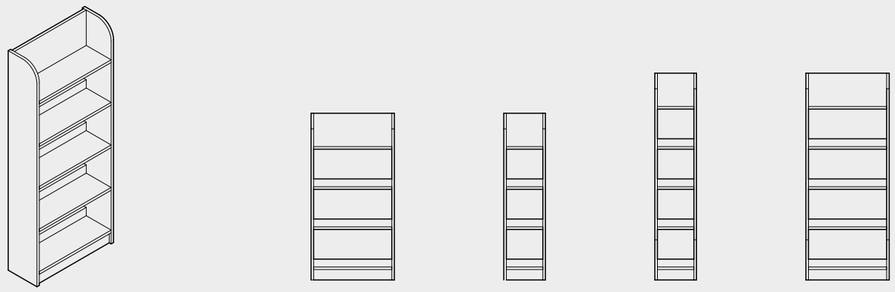

ONYX è una serie di librerie che prevede dimensioni da 40 e da 80 cm nelle versioni MEDIUM e TALL. ONYX è idonea ad essere disposta a schiena contrapposta a centro stanza o appoggiata ad una parete.

ONYX is a series of bookcases with 40 and 80 cm dimensions in MEDIUM and TALL versions. ONYX is suitable to be placed opposite the center of a room or leaning against a wall.

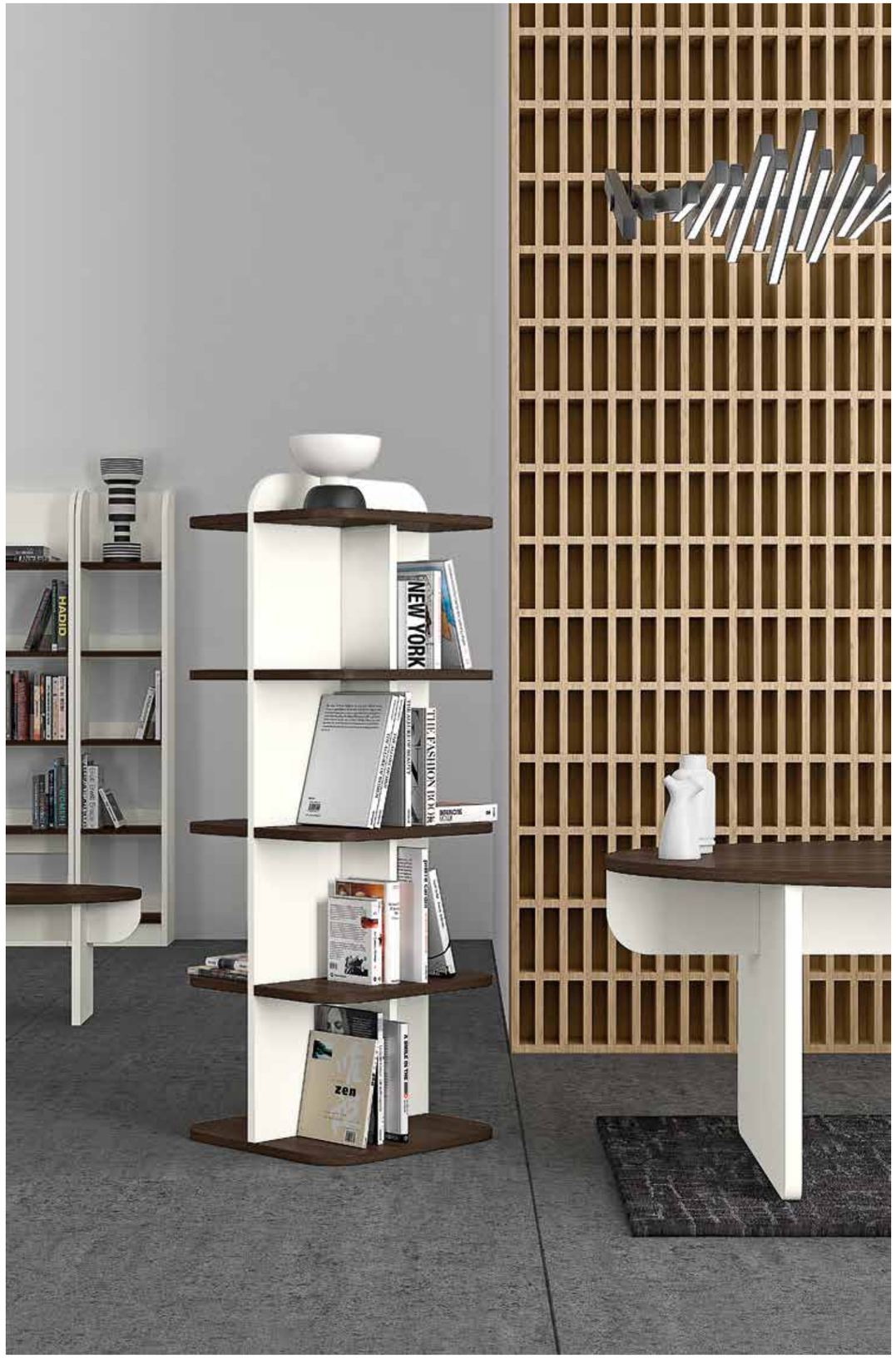

Ambiente realizzato con scrivanie e tavoli riunione COBBLE. Librerie RIVER, Pouff CUBE e panca SMOOTH.
La seduta è della serie COVER.

This environment is created with COBBLE desks and meeting tables. RIVER bookcases, CUBE ottomans and SMOOTH benches. The seating is from the COVER model chairs.

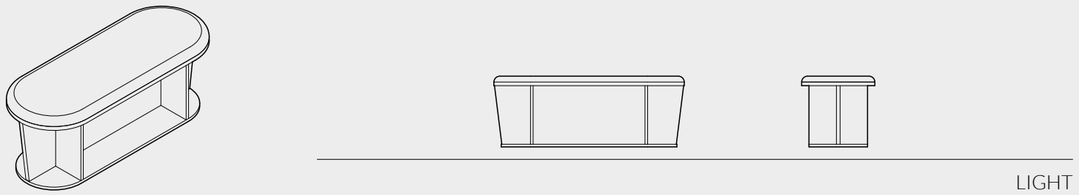

LIGHT

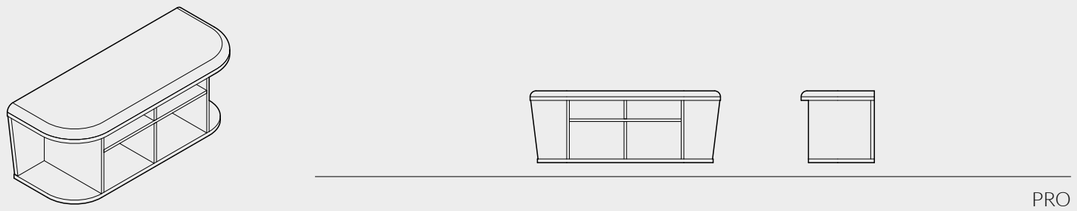

PRO

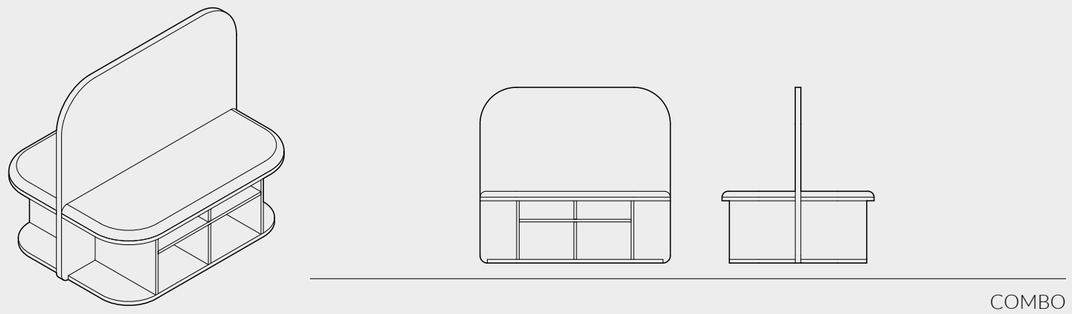

COMBO

SMOOTH è una serie di panchette la cui forma ricorda le pietre lisce. Essa conta tre versioni: LIGHT, PRO e COMBO. La prima è priva di vani porta oggetti ed è idonea ad essere messa al centro di una stanza, la seconda la si può collocare adiacente ad una parete ed è provvista di vani mentre la terza è una soluzione componibile che prevede l'eventuale uso di una parete divisoria.

SMOOTH is a series of benches whose shape resembles smooth stones, it has three versions: LIGHT, PRO and COMBO. The LIGHT version has no storage compartments, it is suitable to be placed in the middle of a room, the PRO version can be placed adjacent to a wall and is provided with compartments while the COMBO version is a modular solution which can also be used as a wall divider.

CUBE è una serie di sedute costituita dai pouf BLOCK, CAPITAL e BRICK che, con le loro forme, ricordano rispettivamente un blocco di pietra, un capitello ed un mattoncino. Le tre versioni sono realizzate in materiale melaminico e sono munite di vano portaoggetti, al quale si accede sollevando la seduta dotata di apposita cerniera. La serie CUBE è adatta ad ogni contesto.

CUBE is a series of seats consisting of the BLOCK, CAPITAL and BRICK poufs. Their shapes respectively recall a block of stone, a capital and a brick. The three versions are made of melamine material and have a storage compartment which can be accessed by lifting the seat which is equipped with a special hinge. The CUBE series is suitable for any context.

PEBBLE, la cui forma ricorda un sassolino, è un versatile tavolino che incorpora, in maniera innovativa, una soluzione porta riviste.

PEBBLE, whose shape resembles a pebble is a versatile table which incorporates an innovative magazine rack.

MILESTONE è un simpatico e pratico portariviste, realizzato in materiale melaminico e dotato di una comoda maniglia. Esso è adatto a vari tipi di contesto.

MILESTONE is a nice and practical magazine rack made of melamine material and equipped with a comfortable handle. It is suitable for various types of contexts.

STONE

Design: Giovanni Iurato

Desks
Meeting
Cabinet
Small tables
Receptions

I tavoli riunione della collezione STONE, si integrano perfettamente a tutti gli ambienti esistenti, anche con linee di prodotto diverse.

The STONE meeting tables collection integrate perfectly with all existing environments, even with different product lines.

Ambiente casa con l'inserimento di un'area ufficio. Scrivania SLATE e libreria RIVER. Seduta COVER.

Home environment with the insertion of an office area. SLATE desk and a RIVER bookcase. COVER model chairs.

STONE

Design: Giovanni Iurato

Desks
Meeting
Cabinet
Small tables
Receptions

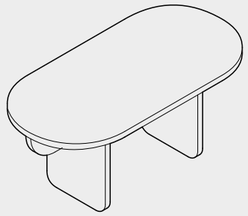

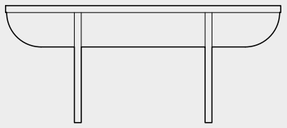

Tavolo/Table COBBLE

Tavolo/Table OBSIDIAN

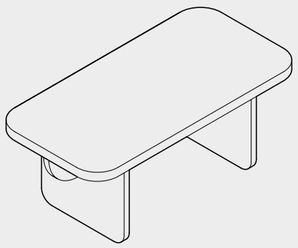

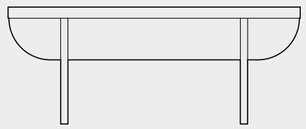

Tavolo/Table SLATE

STONE

Design: Giovanni Iurato

Desks
Meeting
Cabinet
Small tables
Receptions

SEASTONE è un mobile reception la cui forma dei pannelli laterali richiama quella delle pietre di mare, presenti su molte spiagge. La serie conta tre moduli standard da 80, 100 e 120 cm. più moduli angolari destri ed sinistri, interni ed esterni. Le combinazioni sono molteplici grazie a tutti gli elementi che permettono configurazioni per tutte le esigenze di spazio e di funzionalità.

SEASTONE is a reception, the shape of its side panels recall that of sea stones, present on many beaches. The series has three standard modules of 80, 100 and 120 cm. plus right and left, internal and external corner modules.
The combinations are many thanks to all the elements which allow configurations for all space and functionality requirements.

Composizione reception SEASTONE con mobili cassettiere, a giorno o con ante. Seduta modello COVER, Divano modello AGREE.

SEASTONE reception composition with chest of drawers, at sight or with doors. COVER model chairs and AGREE model couches.

Composizione reception SEASTONE con possibilità di inserimento led sotto mensola per illuminazione di eventuale logo aziendale.

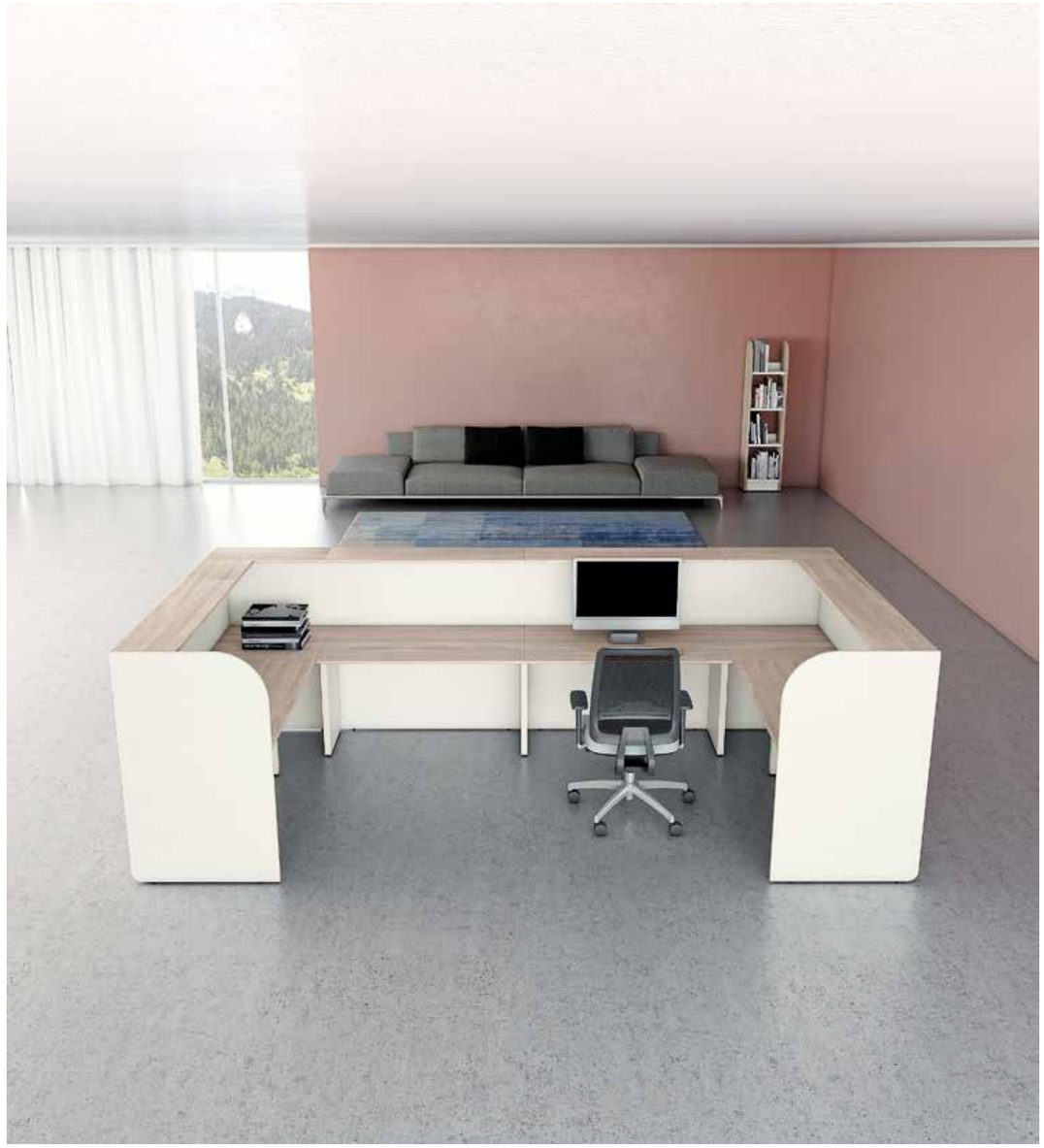

SEASTONE reception composition with the possibility of inserting led lighting under the shelf for an company logo.

STONE

Design: Giovanni Iurato

Desks
Meeting
Cabinet
Small tables
Receptions

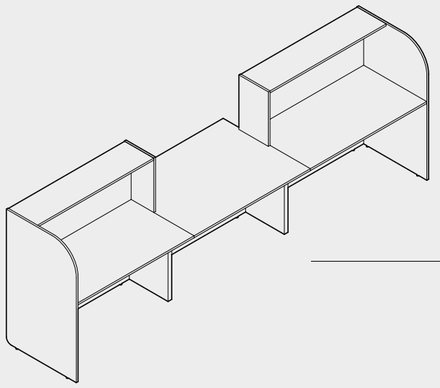

Configurazione bancone reception con scrivania intermedia
Reception counter configuration with intermediate desk

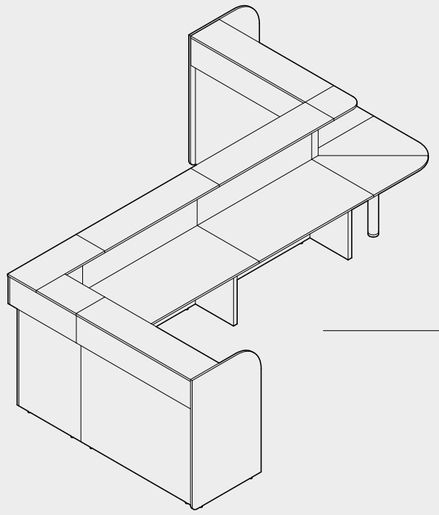

Configurazione bancone reception con angolo interno ed esterno
Reception counter configuration with internal and external corner

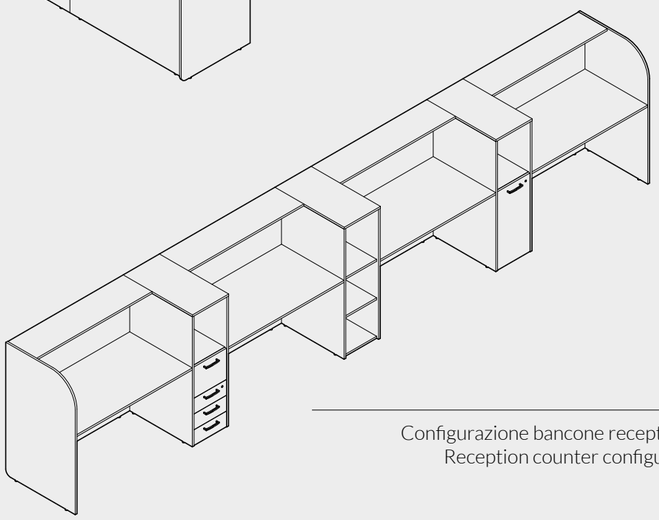

Configurazione bancone reception con mobili contenitori e cassettiere condivise
Reception counter configuration with shared cabinets and chest of drawers

COLORE
COLOUR

NC
Noce chiaro
Light walnut

NS
Noce scuro
Dark walnut

OC
Olmo chiaro
Light elm

OS
Olmo scuro
Dark elm

RC
Rovere chiaro
Light durmast

RT
Rovere tabacco
Durmast tobacco

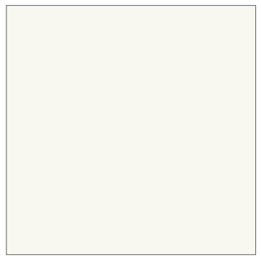

BI
Bianco
White

GR
Grigio
Grey

NR
Nero
Black

MANIGLIE
HANDLES

MP01.BI
Maniglia in plastica bianca
White plastic handle

MP01.GR
Maniglia in plastica grigia
Grey plastic handle

MZ02.AN
Maniglia in zamac antracite
Anthracite zinc alloy handle

MZ02.GR
Maniglia in zamac grigia
Grey zinc alloy handle

MZ01.GR
Maniglia in zamac grigia
Grey zinc alloy handle

MZ01.BI
Maniglia in zamac bianca
White zinc alloy handle

MA01.SA
Maniglia in alluminio satinato
Satin aluminium handle

SPESSORE PIANI
TOPS THICKNESS

Piani scrivanie
Desk tops
Piani spessore 30 mm
Top thickness 30 mm

Piani tavoli riunione
Meeting table tops
Piani spessore 30 mm
Top thickness 30 mm

Piani reception
Reception tops
Piano di lavoro spessore 25 mm, mensola spessore 18 mm
Work top 25 mm thickness, shelf 18 mm thickness

Portariviste
Magazine rack
Spessore 18 mm
Thickness 18 mm

ELETTRIFICAZIONE
ELECTRIFICATION

Tappo passacavi
Cable duct cap

Flap passacavi con apertura singola o doppia
Cable duct flap with single or double opening

Flap con frutti power, dati e USB recharge
Flap with hidden jack, data and USB recharge

Torretta con frutti power, dati e USB recharge
Extractable turret jack, data and USB recharge

Canalina passa cavi orizzontale e verticale
Horizontal and vertical cable duct

Vertebra verticale
Vertical vertebra cable management

Porta PC sospeso e su ruote
Suspended PC case and on wheels

STONE SYSTEM

SCRIVANIE, TAVOLI RIUNIONE E TAVOLI BASSI / DESKS, MEETING TABLES AND LOW TABLES

COBLE - OBSIDIN - SLATE

Desk

LUNGHEZZE/LENGTHS 180-200 - PROFONDITÀ/DEPTH 90 - ALTEZZA/HEIGHT 73

Meeting

LUNGHEZZE/LENGTHS 220-240 - PROFONDITÀ/DEPTH 90 - ALTEZZA/HEIGHT 73

LUNGHEZZE/LENGTHS 220-240 - PROFONDITÀ/DEPTH 120 - ALTEZZA/HEIGHT 73

Low table

LUNGHEZZE/LENGTHS 100 - PROFONDITÀ/DEPTH 50 - ALTEZZA/HEIGHT 40

CASSETTIERE / CHEST OF DRAWERS

MARBLE

3 CASSETTI/DRAWERS

4 CASSETTI/DRAWERS

LIBRERIE / BOOKCASES

BALANCE

LUNGHEZZA/LENGTH 60 - PROFONDITÀ/DEPTH 90 - ALTEZZE/HEIGHTS 89,5-128-166,5-205

RIVER

LUNGHEZZA/LENGTH 40 - PROFONDITÀ/DEPTH 30 - ALTEZZE/HEIGHTS 160-198

LUNGHEZZA/LENGTH 80 - PROFONDITÀ/DEPTH 30 - ALTEZZE/HEIGHTS 160-198

ONYX

LUNGHEZZA/LENGTH 40 - PROFONDITÀ/DEPTH 30 - ALTEZZE/HEIGHTS 160-198

LUNGHEZZA/LENGTH 80 - PROFONDITÀ/DEPTH 30 - ALTEZZE/HEIGHST 160-198

STONE SYSTEM

RECEPTION / RECEPTION

SEASTONE

LUNGHEZZE/LENGTHS 80-100-120 - PROFONDITÀ/DEPTH 72 - ALTEZZA/HEIGHT 112

LUNGHEZZE/LENGTHS 80-100-120 - PROFONDITÀ/DEPTH 72 - ALTEZZA/HEIGHT 112

LUNGHEZZE/LENGTHS 80-100-120 - PROFONDITÀ/DEPTH 72 - ALTEZZA/HEIGHT 112

PANCHE E POUF / BENCHES AND FOOTSTOOLS

SMOOTH

LUNGHEZZE/LENGTHS 130 - PROFONDITÀ/DEPTH 50 - ALTEZZA/HEIGHT 45

CUBE

LUNGHEZZE/LENGTHS 45 - PROFONDITÀ/DEPTH 45 - ALTEZZA/HEIGHT 45

PORTARIVISTE / MAGAZINE RACK

PEBBLE
MILLESTONE

LUNGHEZZA/LENGTH 80 - PROFONDITÀ/DEPTH 50 - ALTEZZA/HEIGHT 45

LUNGHEZZA/LENGTH 40 - PROFONDITÀ/DEPTH 15,6 - ALTEZZA/HEIGHT 40

AD: Immagina.biz - Styling: MS Studio / 3D images: Ufficio R&S Seipo / Printed 01/2020

SEIPO®

SEIPO S.r.l.
Zona Industriale III Fase
97100 Ragusa Italy
Tel. +39 0932 667947
Fax. +39 0932 668203
e-mail: seipo@seipo.it
www.seipo.it